女子Ⅰ部

1試合場	⑧	都保谷	1
	⑦	都国立	2
	①	修徳	3
	④	都小山台	4
	①	都小松川	5
	④	○立正大学付属立正	6
	⑥	日本大学第三	7
2試合場	⑦	都八王子東	8
	⑧	都青梅総合	9
	④	慶應義塾女子	10
	②	東京成徳大学	11
	⑦	都松が谷	12
	④	広尾学園	13
	⑤	中央大学杉並	14
	⑧	吉祥女子	15
3試合場	①	潤徳女子	16
	⑥	都小川	17
	④	日本体育大学荏原	18
	①	◎都城東	19
	③	◎東京女学館	20
	②	○駒込	21
	⑧	錦城	22
4試合場	⑤	日本大学第二	23
	⑥	日本大学櫻丘	24
	⑧	日本体育大学桜華	25
	⑥	◎東京都市大学等々力	26
	⑧	東海大学菅生	27
	③	豊島岡女子学園	28
	⑤	光塩女子学院	29

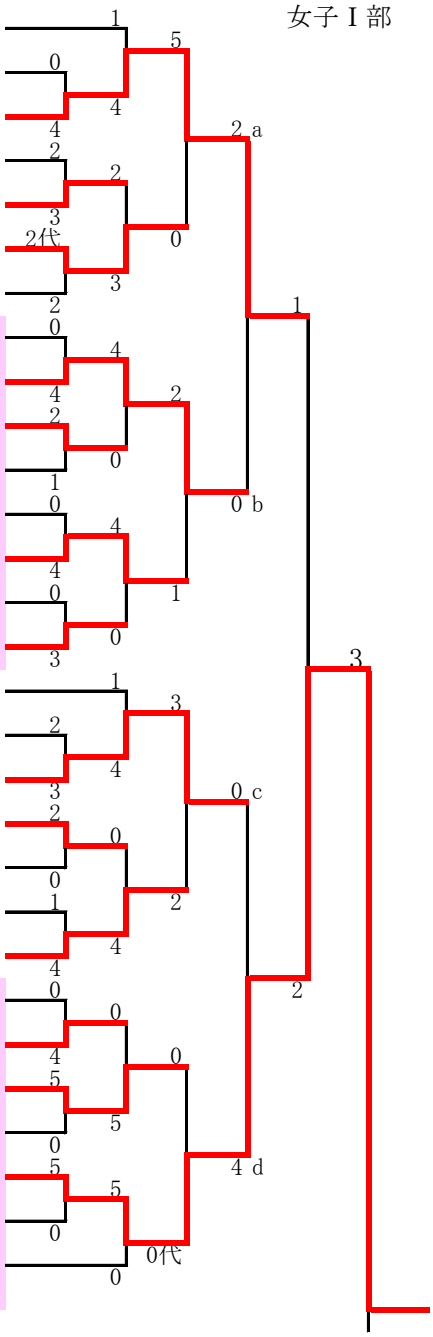
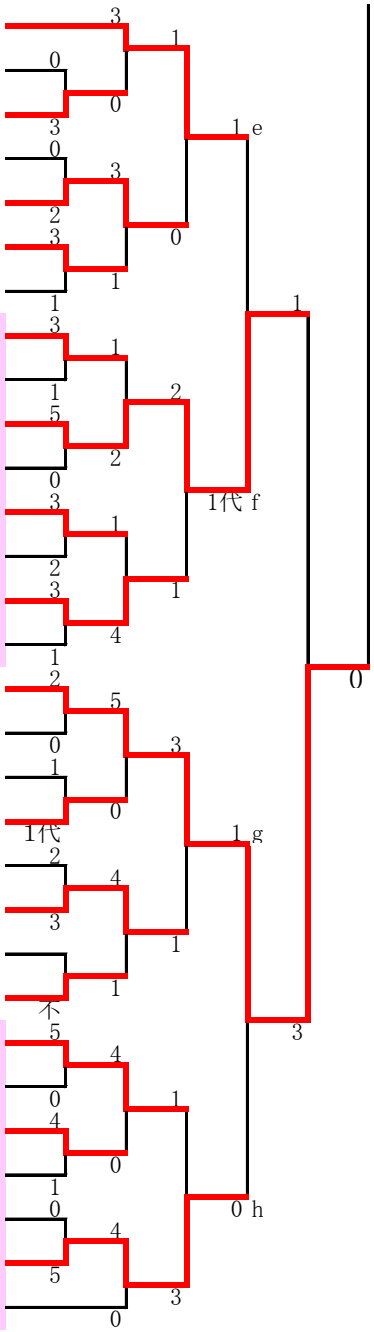
5試合場	①	都篠崎	30
	④	都駒場	31
	⑦	桐朋女子	32
	⑤	新渡戸文化	33
	⑥	駒澤大学	34
	⑧	都上水	35
	⑦	◎明星	36
6試合場	⑥	鷗友学園女子	37
	③	○学習院女子	38
	⑥	桜美林	39
	⑤	○國學院大學久我山	40
	⑧	都小金井北	41
	⑥	都若葉総合	42
	①	都深川	43
	⑦	○八王子実践	44
7試合場	④	東海大学付属高輪台	45
	③	◎都日比谷	46
	⑧	都多摩工業	47
	③	○十文字	48
	⑤	◎文化学園大学杉並	49
	③	都晴海総合	50
	③	城西大学附属城西	51
	⑤	都鷺宮	52
8試合場	③	淑徳巣鴨	53
	⑤	女子美術大学付属	54
	②	都向丘	55
	①	○上野学園	56
	④	東京	57
	⑤	都光丘	58
	②	○都高島	59