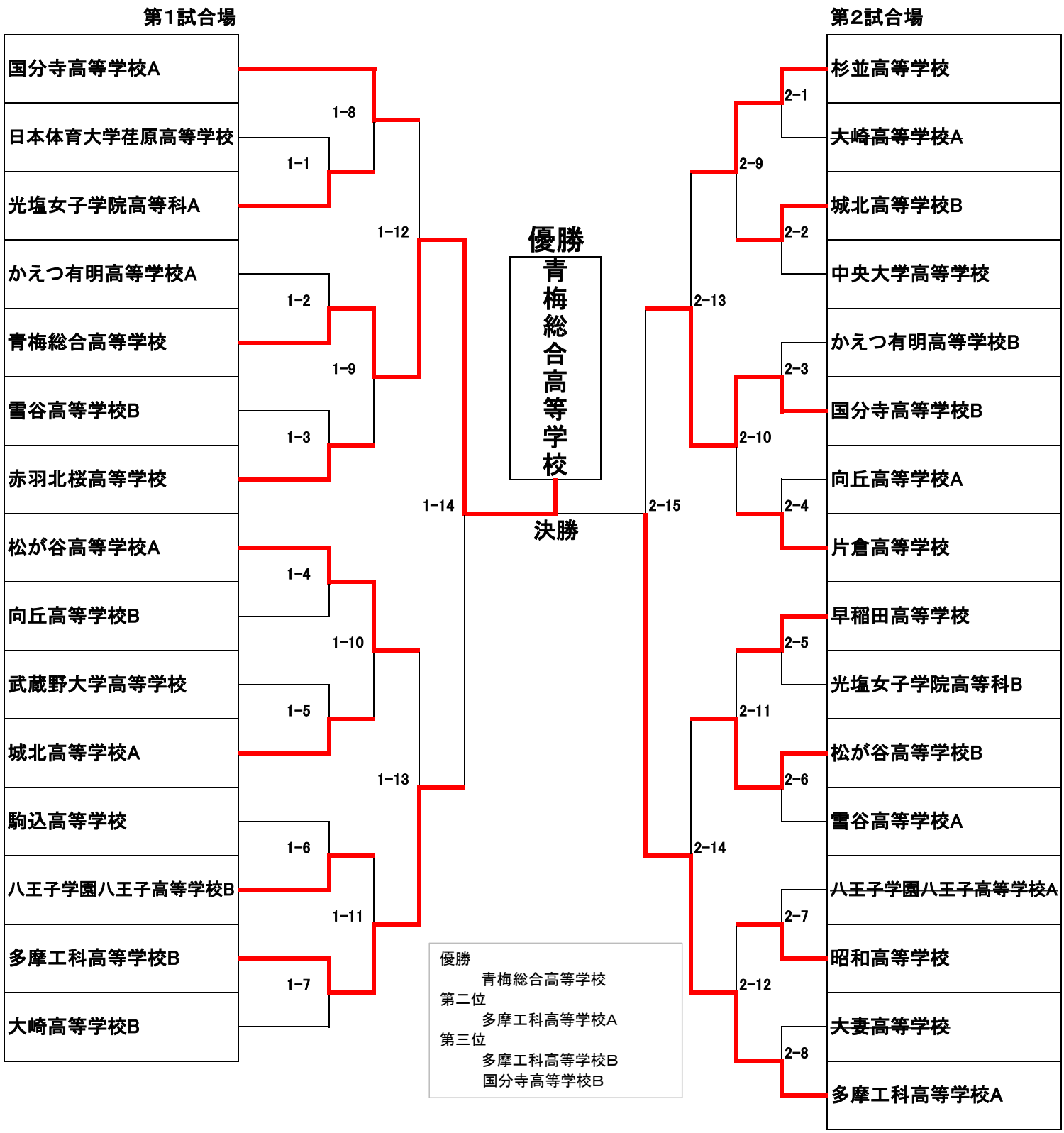令和6年度東京都形剣道大会代表選考会